Abmessungen DICTUM Band- und Tellerschleifer BTS 25/125

Dimensions DICTUM Belt Disc Sander BTS 25/125

Nr. 720804

No. 720804

Alle Angaben in mm
All dimensions in mm

Aufgrund von Fertigungstoleranzen oder Modelländerungen kann es zu geringfügigen Maßabweichungen kommen.
Due to manufacturing tolerances or model changes, there may be small deviations in dimensions.

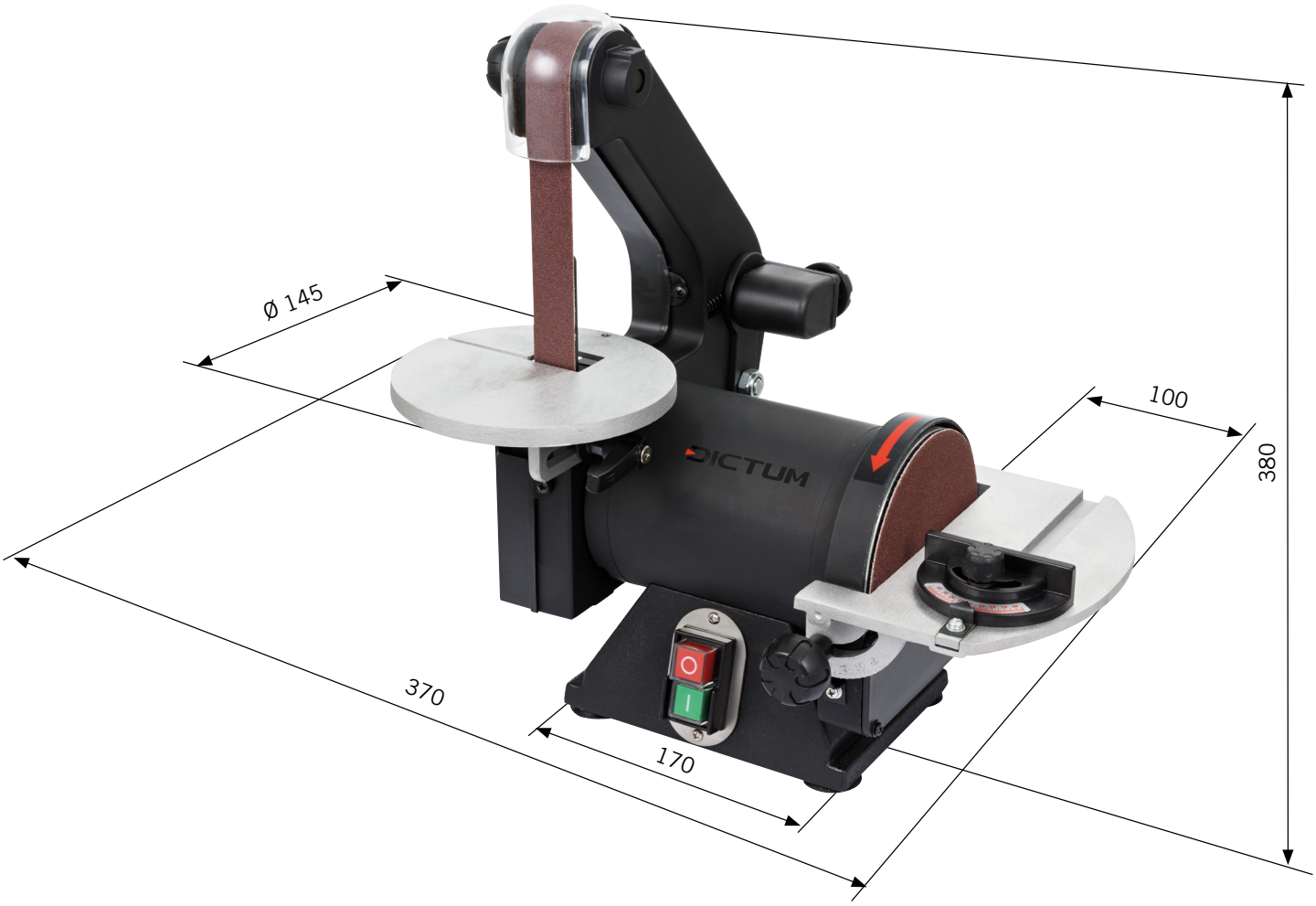

DICTUM GmbH · Gottlieb-Daimler-Str. 3 · 94447 Plattling · Germany
www.dictum.com · info@dictum.com